Kaseta 892 Wnękowa

Kaseta wpuszczana do ściany lub urządzenia, co eliminuje przeszkody i chroni kasetę przed uszkodzeniem

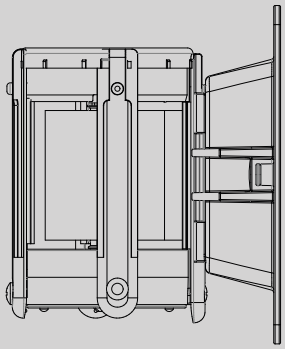

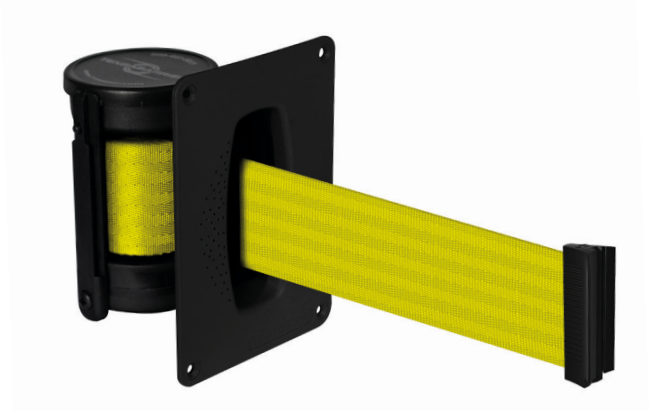

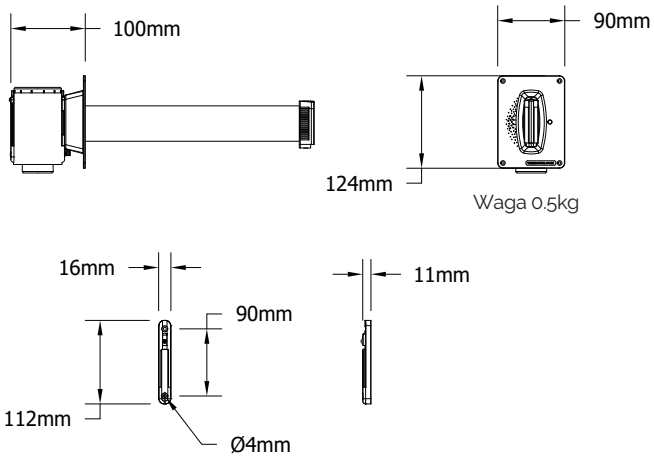

Cechy i korzyści

- Kaseta Wnękowa to kompaktowa barierka z samozwijającą się taśmą, którą można ukryć w ścianie lub innej powierzchni - to rozwiązanie idealne, gdy potrzebne jest dyskretne wygrodzenie.
- Obudowa kasety ma najmniejsze możliwe wymiary, aby ułatwić montaż.
- Kaseta wpuszczana do powierzchni, co eliminuje przeszkody dla klientów.
- Opcjonalnie można zamontować alarm, który włączy się, gdy taśma zostanie odpięta bez upoważnienia.
- Najbezpieczniejsza barierka na rynku - nasze kasety wyposażono w unikalny system hamowania spowalniający zwijanie się taśmy.

Specyfikacja produktu:

- Obudowa z tworzywa sztucznego dostępna tylko w kolorze czarnym.
- Montaż ukryty w ścianie.
- Oferujemy różne modele zapięć taśmy: standardowe z zabezpieczeniem przed ingerencją niepowołanych osób, antypaniczne, magnesowe, z pętlą jednokierunkową i klamrą.
- Dostępna także jako kaseta z alarmem.
- Narzędzia potrzebne tylko do montażu kasety na wybranej powierzchni.
- Śruby nie znajdują się w zestawie, gdyż ich typ zależy od rodzaju ściany.
- Do każdej kasety dołączono odpowiedni zaczep ścienny, który umożliwia przymocowanie kasety z taśmą do ściany - wykonany z cynku o właściwościach antykorozyjnych.

Zastosowania

- Idealna do zamykania przejść przy kasach w supermarketach.
- Używana do blokowania dostępu do miejsc na zapleczu.
- Rozwiązanie idealne dla domów towarowych i sklepów detalicznych.

Kod zamówienia

892-STD - Kaseta Wnękowa 2,3 m
892-MAX - Kaseta Wnękowa 3,65 m

Konfiguracja produktu

Rodzaje mocowania

Dostępne mocowanie standardowe.

Wykończenie kasety

Dostępne wykończenie w kolorze czarnym.

Rodzaje taśmy

Taśma standardowa

szer. 50mm

Długość taśmy

2.3m 3.65m

Dostępne dwie długości

Wygląd taśmy

Pełen wybór kolorów, wzorów i opcji indywidualnych

Modele zapięć taśmy

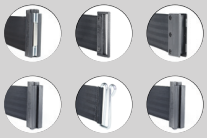

Dostępnych sześć modeli.

MILTON KEYNES
+44 1908 684 600

NEW YORK
+1-800-441-0019

DUBAI
+971 4 2997 228

PARIS
+33 1 43 09 85 00

FRANKFURT
+49 69 3003 89 010

WROCLAW
+48 71 359 3800

WWW.TENSATOR.COM

Ze względu na dynamiczny charakter naszej działalności specyfikacje ulegają ciągłym zmianom, dlatego niniejsza karta produktu ma jedynie charakter informacyjny.
Ze względu na tolerancje produkcyjne i ręczny charakter wytwarzania naszych produktów, gotowe wyroby mogą mieć tolerancje wagowe +/- 10%.
Aby uzyskać najbardziej aktualne informacje, odwiedź naszą stronę internetową www.tensator.com. Niniejszy dokument nie stanowi żadnych gwarancji, jawny lub domniemanych (E&OE).